C:\Users\Stefan\Dateien\Autos\Trans Am\Wiring Diag | (1) Facebook | Adressänderung - Die Post | 1989 Pontiac Trans

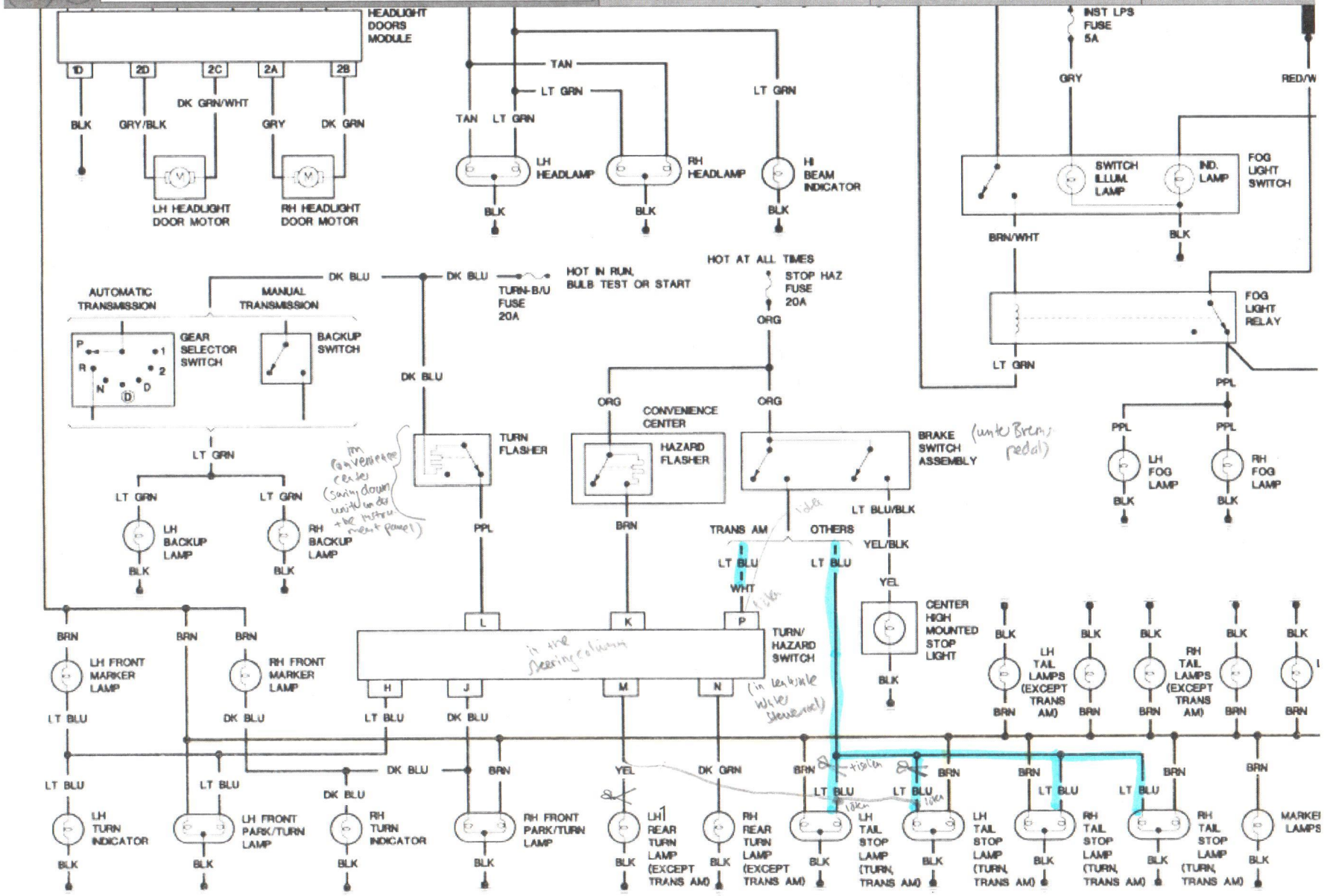

Bremslicht

Stand & Abblendlicht